لیست محصولات

POWER

Central Panel

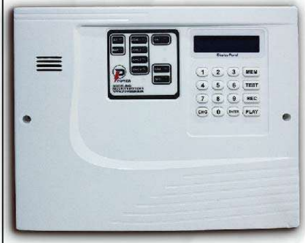
POWER
1
2
3
MEM
4
5
6
TEST
7
8
9
REC
CHG
0
ENTER
PLAY

ابعاد (cm)	۲۸×۲۲×۸
وزن(kg)	۱/۵
تعداد زون باسیم	۵ عدد
تعداد زون بی سیم	۱۱ عدد
تعداد حافظه ریموت	۶ عدد
تعداد تایمر	۴ عدد

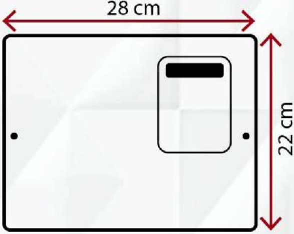

تعداد خروجی رله	۴ عدد به همراه Dooropen
فرکانس کاری تجهیزات بی سیم	۴۳۳ مگا هرتز
توان خروجی بلندگو	۴۵ وات
حافظه سیمکارت	۱۰ حافظه
حافظه تلفن ثابت	۱۰ حافظه

- دارای ۳ زون آدرس پذیر با قابلیت آدرس دهی ۳۱ سنسور در هر زون
- نام گذاری فارسی کلیه زون ها
- قابلیت شنود صدای محیط
- قابلیت گزارش رویداد های اخیر با جزئیات کامل
- قابلیت کنترل سیستم با پیام کوتاه، نرم افزار، تایمر ها، کیپد خارجی، سیستم پاسخگویی هوشمند
- قابلیت تماس با خط تلفن و GMS به صورت همزمان
- قابلیت پخش ملودی دینگ دانگ
- قابلیت اتصال به کیپد خارجی
- قابلیت انجام کلیه عملیات های قابل انجام توسط اپراتور تلفن همراه با نرم افزار و پیام کوتاه
- قابلیت کنترل ۲۰ دستگاه با نرم افزار

30A IPS

ابعاد (cm)	۳۵×۲۵×۱۰
وزن(kg)	۱/۸
حداکثر جریان خروجی	۳۰A
درگاه مودم	۱ عدد
درگاه CAM	۴ عدد

IPS
POWER
INTELLECTUAL POWER SUPPLY

درگاه DVR	۱ عدد
درگاه باتری	۱عدد

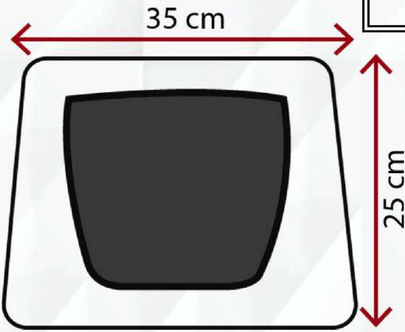

- قابلیت شارژ خودکار باتری
- قابلیت پشتیبانی از A۵۵ باتری
- قابلیت اتصال ۲ دستگاهDVR شانزده کانال به درگاهDVR
- قابلیت اتصال ۴ عدد دوربین مداربسته Full HD به هر درگاه Camera
- قابلیت اتصال مودم ۹V به درگاه Modem
- وجود برق دائم در دستگاه بدون هیچ گونه ریستارت
- حفاظت از تمام درگاه ها در برابر اتصال معکوس
- حفاظت از باتری در برابر شارژ عمیق و تخلیه بیش از حد

Wireless Pir

ابعاد (cm)	۱۰/۵×۶×۴
وزن(g)	۸۰
جریان‌مصرفی	۹m A
ولتاژ کاری	۹ تا۱۶V DC

فرکانس کاری	۴۳۳ مگاهرتز
فاصله‌تشخیص(m)	۱۰
زاویه دید(درجه)	۱۲۰

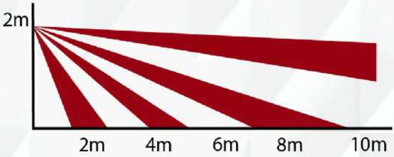
2m
2m
4m
6m
8m
10m

- دارای باتری کتابی ۹ ولت
- دارای شستی Tamper
- دارای کلید on/off
- دارای پایه فابریک قابل تنظیم
- قابلیت تغذیه با آداپتور
- قابلیت نصب روی دیوار و سقف
- تکنولوژی full SMD

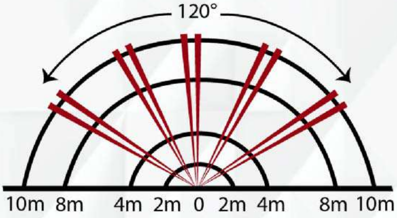
120°
10m
8m
4m
2m
0
2m
4m
8m
10m

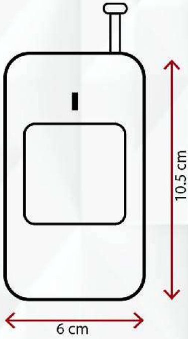

Wired Pir

ابعاد (cm)	۹×۵×۴
وزن(g)	۶۵
جریان مصرفی	۳m A
ولتاژ کاری	۶ تا ۳۶V DC

دمای کاری	**-۱۰ تا ۵۰ درجه**
فاصله تشخیص(m)	**۱۲**
زاویه دید(درجه)	**۱۱۰**
زمان آماده شدن به کار	**۳۰ ثانیه**
میزان جریان دهی رله	۵۰mA

- دارای قابلیت آدرس دهی
- دارای شستی Tamper
- دارای مدار تشخیص هوشمند
- دارای جبران کننده دما
- قابلیت تنظیم حساسیت
- قابلیت نصب روی دیوار و سقف
- تکنولوژی full SMD

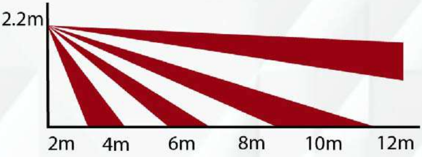
2.2m
2m
4m
6m
8m
10m
12m

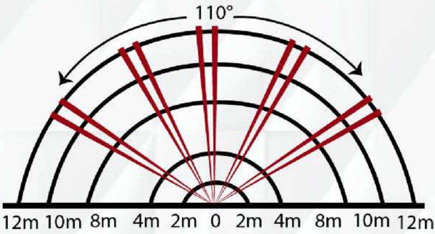
110°
12m 10m 8m 4m 2m 0 2m 4m 8m 10m 12m

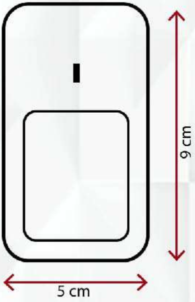

Wireless Magnet

ابعاد برد (cm)	**۷×۳/۵×۱/۵**
ابعاد آهن ربا(cm)	**۶/۳×۱/۳×۱/۲**

POWER
POWER

وزن(g)	۲۵
فاصله‌قطع(cm)	۲/۵
جنس	ABS
رنگ	سفید
نوع باتری	قلمی ۱۲ ولت

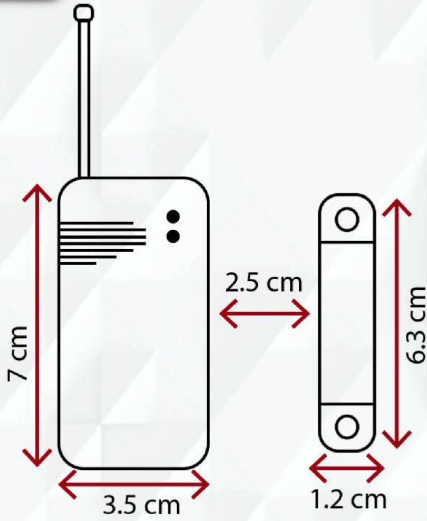
7 cm
3.5 cm
2.5 cm
6.3 cm
1.2 cm

Wired Magnet

ابعاد (cm)	۶.۵×۱.۵×۱.۵
وزن(g)	۴۰
طول سیم (cm)	۲۵
فاصله‌قطع(cm)	۲/۵
جنس	ABS
رنگ	سفید

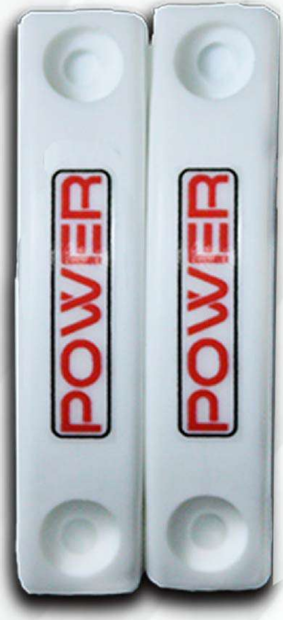
POWER
POWER

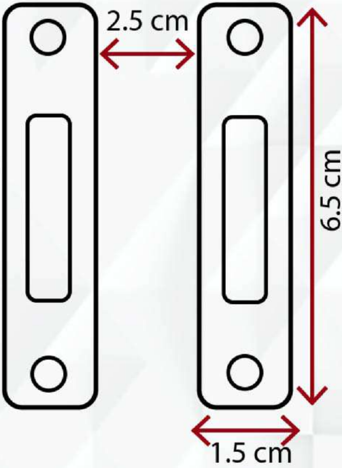
2.5 cm
6.5 cm
1.5 cm

Relay Box

ابعاد (cm)	۱۰×۱۰×۵
وزن(g)	۸۰
تعدادرله	۴
جریان خروجی هررله	۱۰A
برد	DIP
نحوه تامین تغذیه	AUX دزدگیر
تریگر	منفی

POWER
ELECTRONICS INDUSTRY
BOXRAN

Keypad
خارجی

ابعاد (cm)	۲۰×۱۵×۴/۵
وزن(g)	۳۰۰
صفحه‌نمایش	LCD
نوع ارتباط	بلسیم
جنس کلیدها	ژلاتین
امکان کنترل دستگاه	دارد

1
2
3
MEM
4
5
6
TEST
7
8
9
REC
CHG
0
ENTER
PLAY

Siren

ابعاد (cm)	۶×۶×۵
وزن(g)	۵۰
میزان صدا	۹۰db
طول سیم(cm)	۲۵
ولتاژ کاری	۹تا۱۸ V
جریان مصرفی	۲۲۰m A
حفاظت در برابر اتصال معکوس	دارد

Detector

ابعاد (cm)	۹/۵×۹/۵×۴/۵
وزن(g)	۶۰
ولتاژ کاری	۹تا۲۴ V DC
زمان پاسخ	کمتر از ۱۰ ثانیه
دامنه اندازه گیری	۳۶۰ درجه
دقت اندازه گیری	بسیار بالا
نوع سنسور	تشخیص و اعلام دود
دمای عملیاتی کارکرد	از ۰ تا ۶۰ درجه سانتی گراد

0991 111 4620

WWW.POWER2020.IR مشهد- خیابان صاحب الزمان (عج) بین ۲۱ و ۲۳ مجتمع عظیم واحد ۹